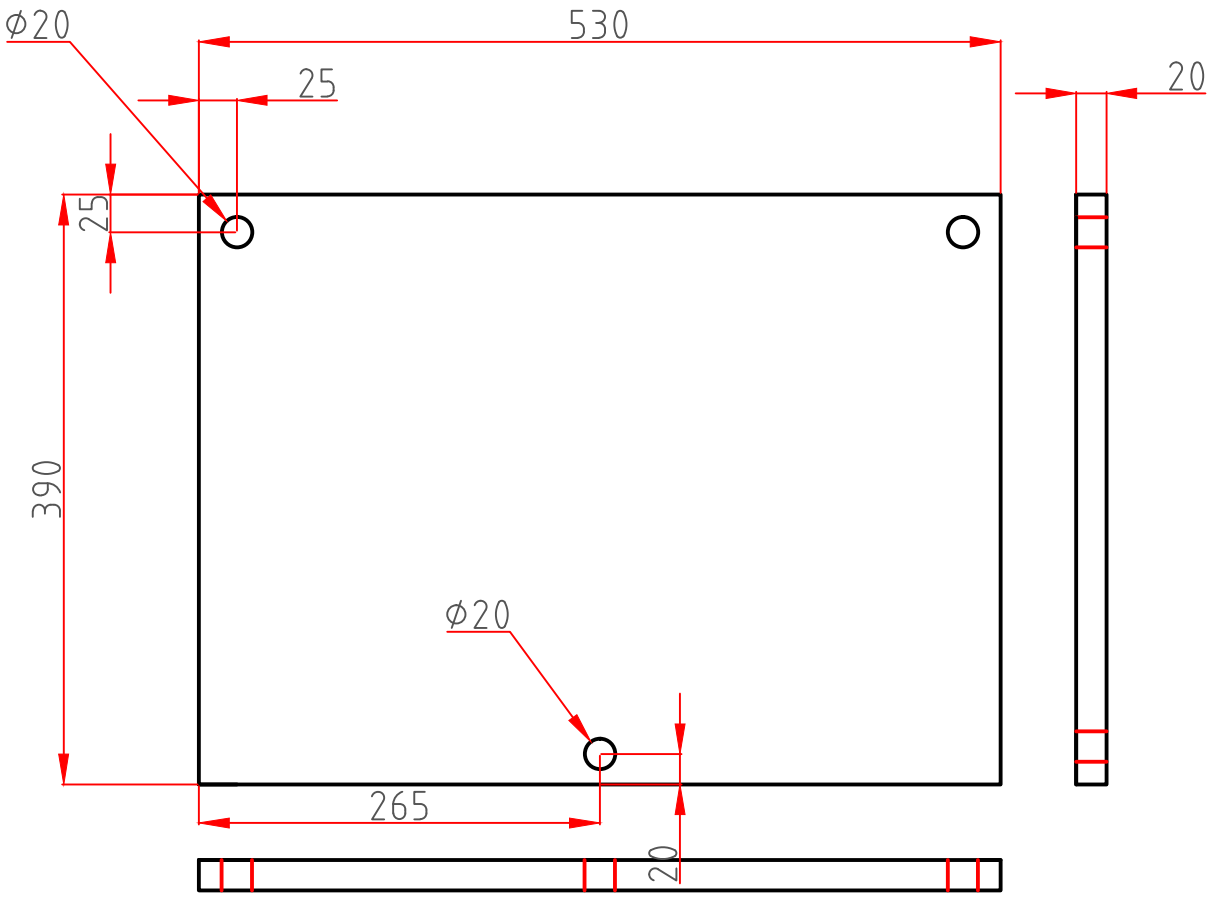

Zeichnung: 1011		
Maßstab: 1:5		
Cordierit-Platte , Cordierite - Batt		
530mm	390mm	18mm
530mm	390mm	20mm